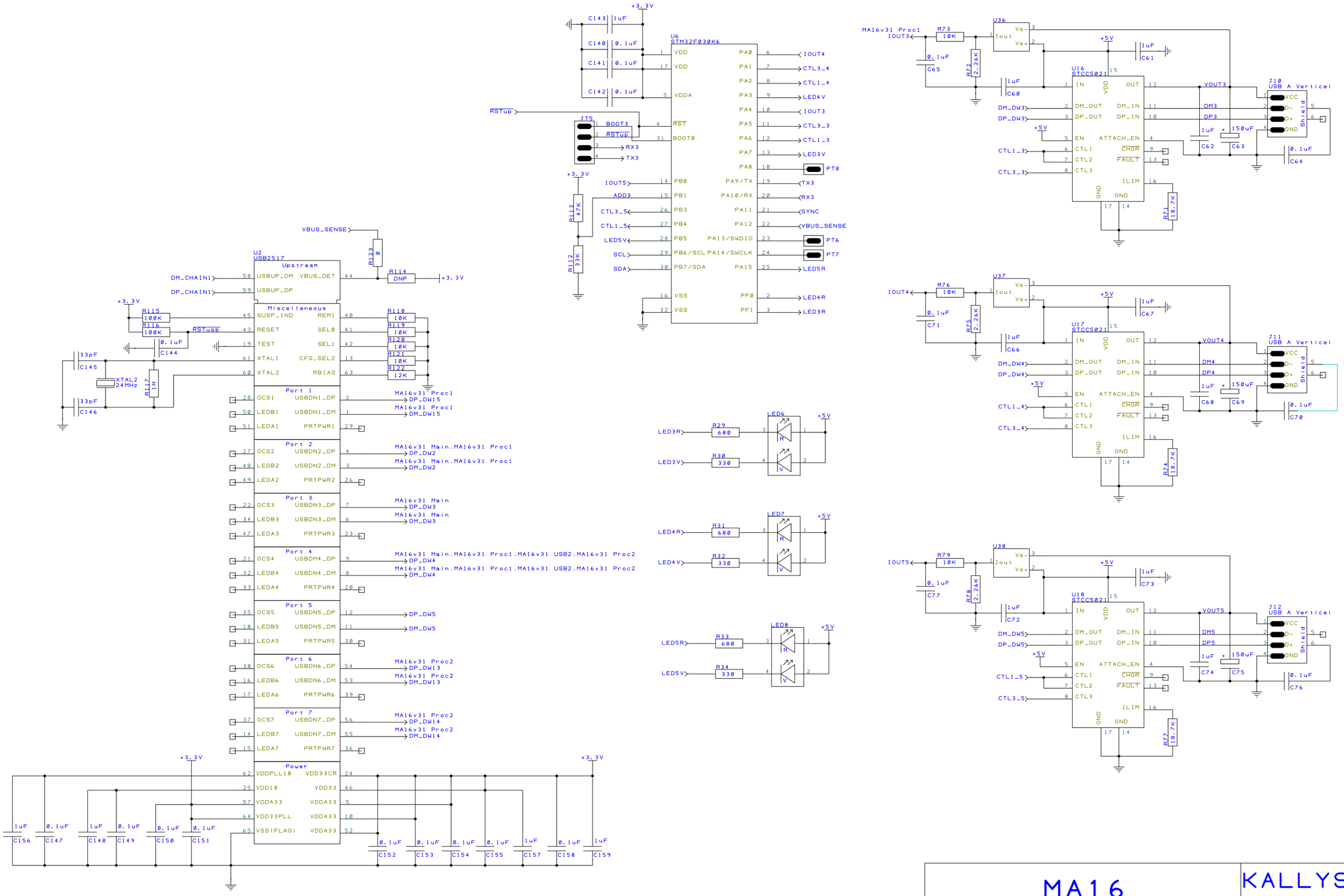

MA16

Rev : 3.1 | 15/10/2015 | Page 3/5

KALLYSTA
30 rue de la République
F-41110 MAREUIL SUR CHER