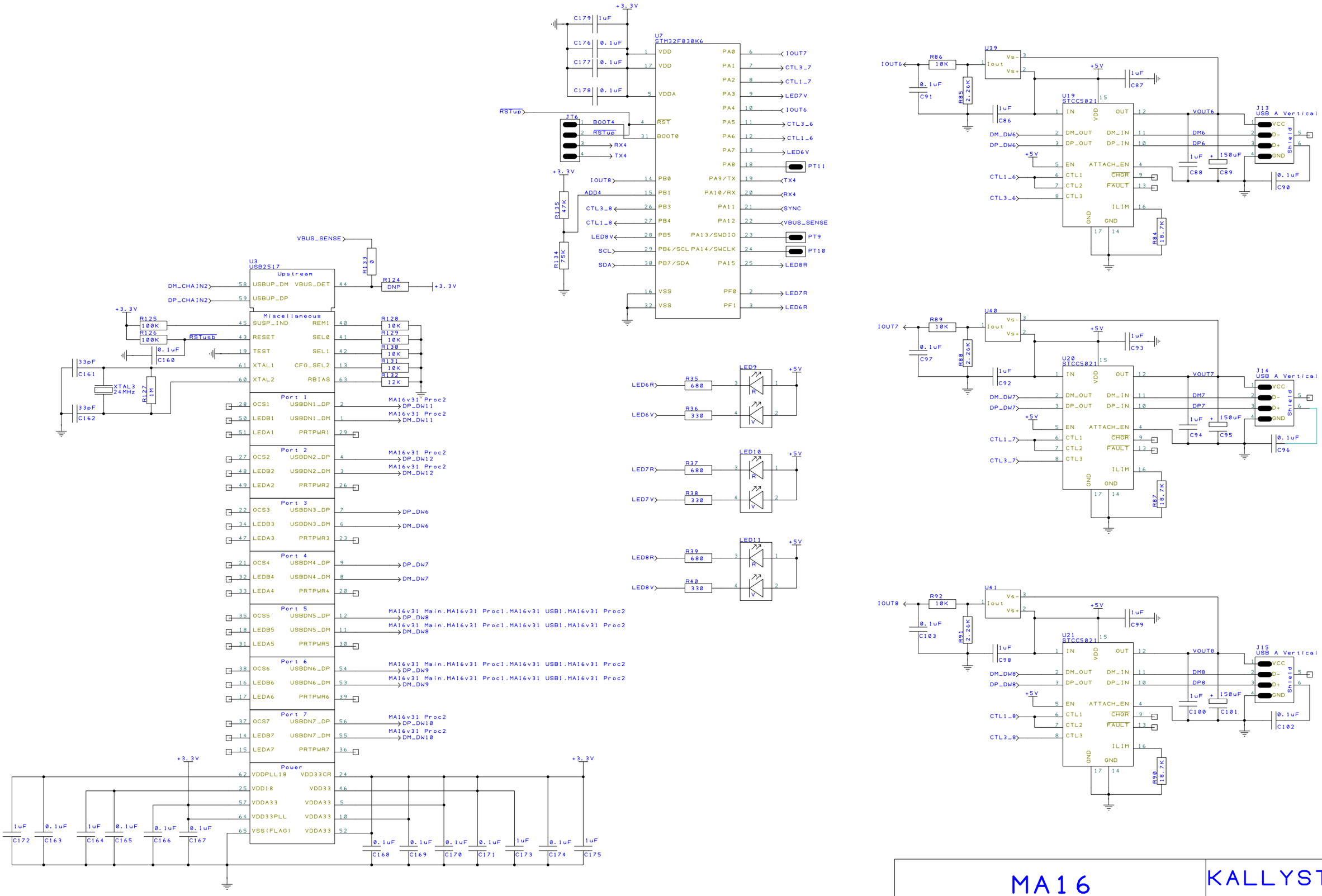

MA16

Rev : 3.1

15/10/2015

Page 4/5

KALLYSTA

30 rue de la République

F-41110 MAREUIL SUR CHER