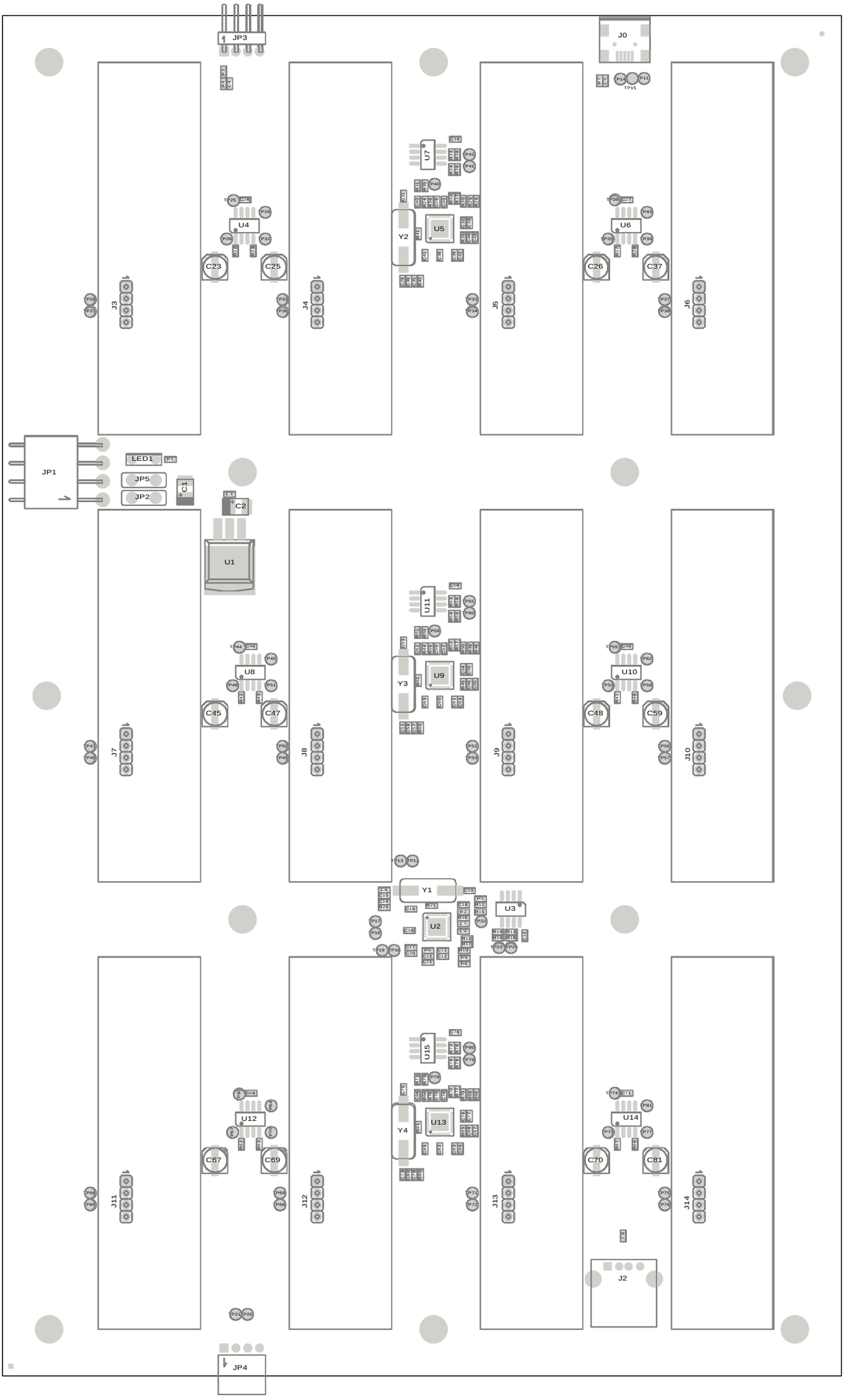

CARTE S212 V1		
B187	12/09/12	KALLYSTA
SERIGRAPHIE ELEMENT		

GEMS-DES @VANADOO.FR TEL:01-69-63-25-80