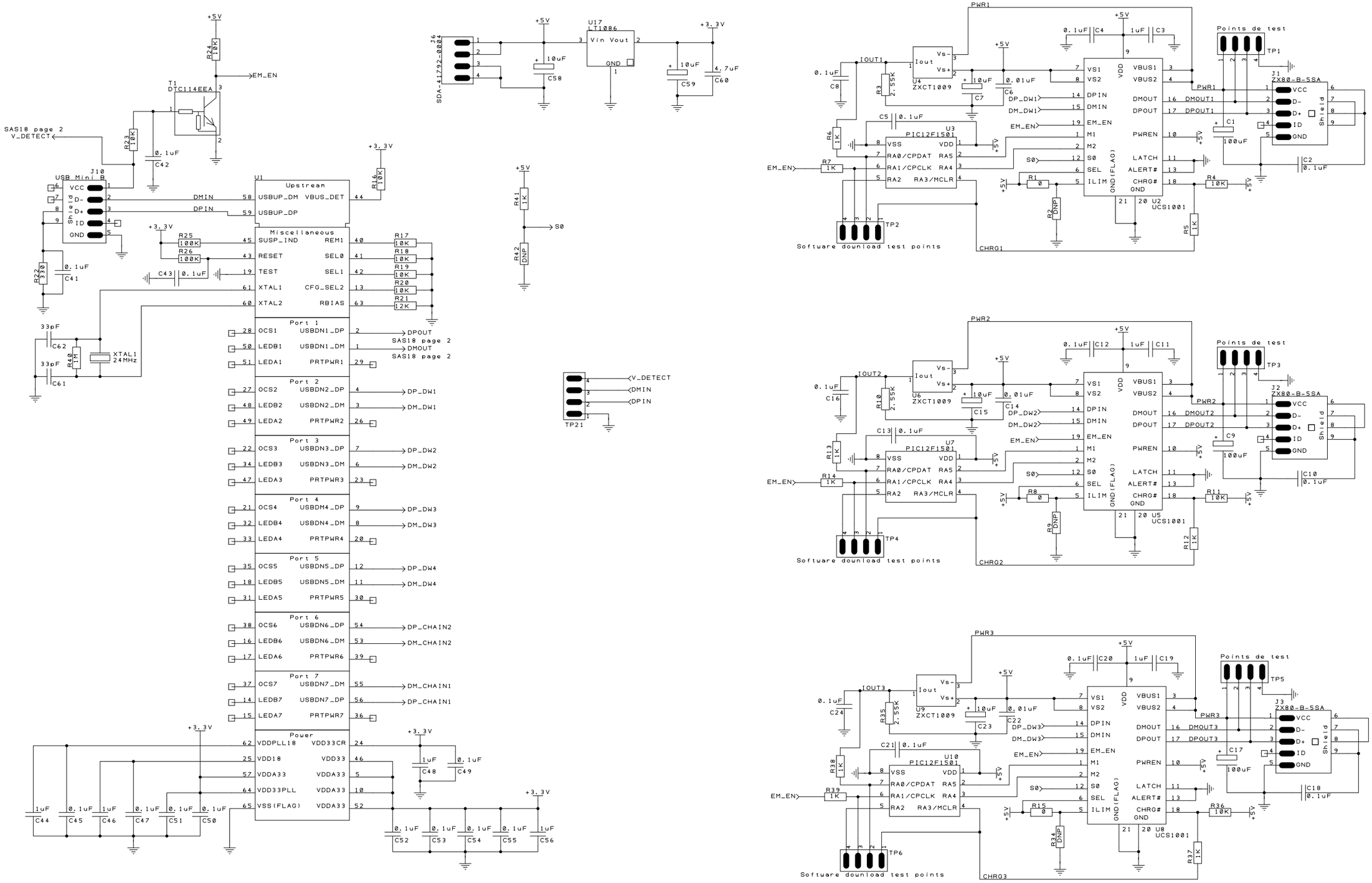

CARTE SAS18

Rev : 2.0

11/03/2014

Page 1/6

KALLYSTA
2 chemin de la Beslière
Marchais
F-91410 ROINVILLE SOUS DOURDAN