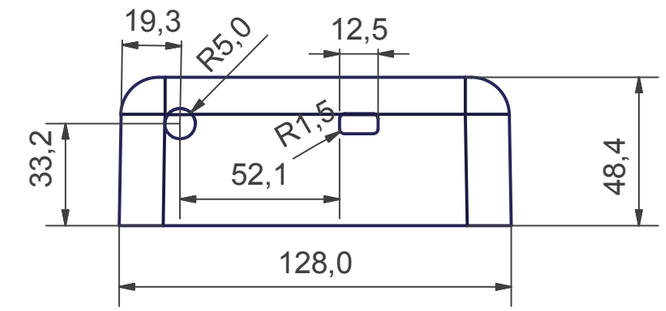

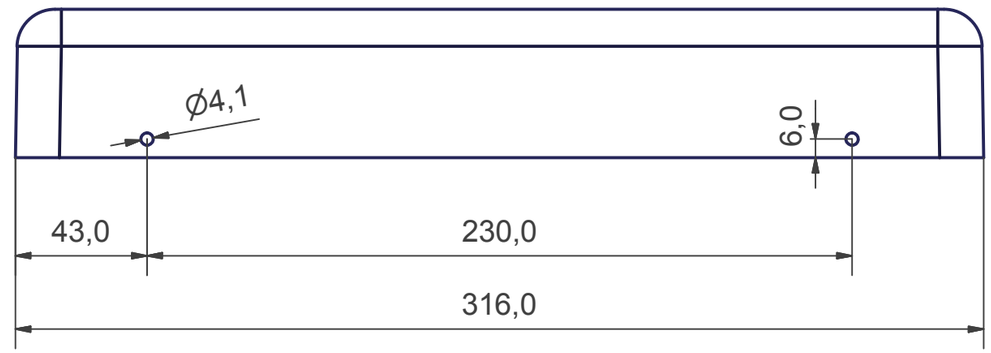

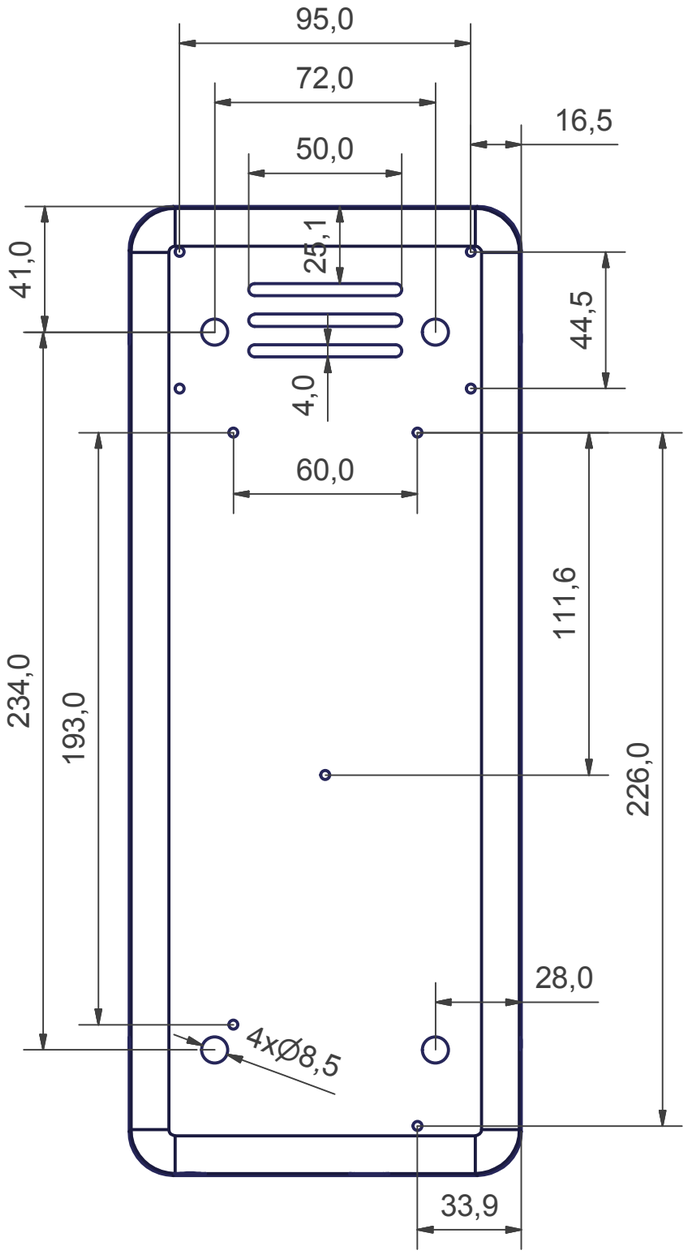

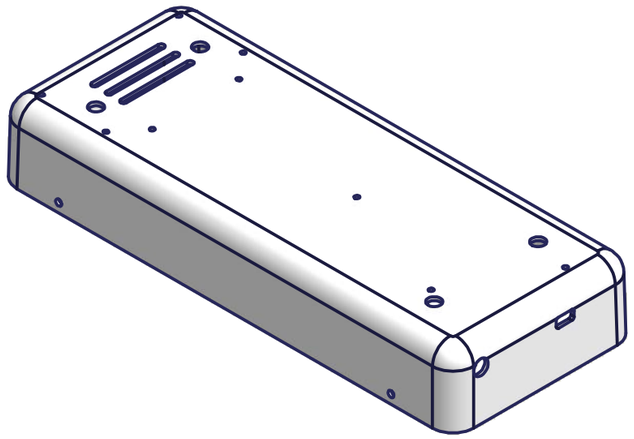

			ABS
			Atesum AG
	Datum	Name	
Gezeichnet	13.09.2013	H.Br	Gehäuse SAS6 i pod UT
Kontrolliert			
			A 1309..2013.1
			1
			A3