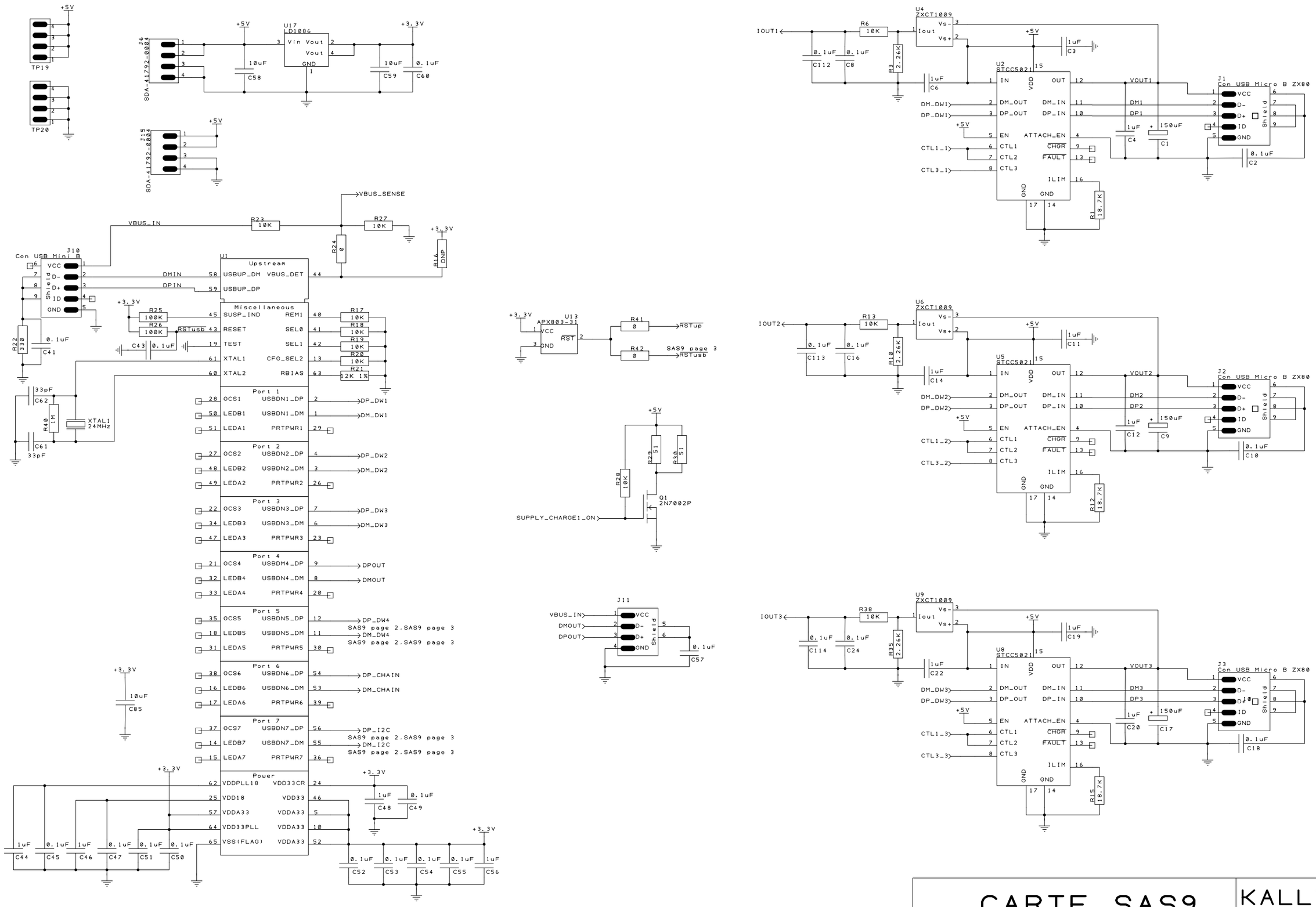

CARTE SAS9

Rev : 2.0 | 10/12/2015 | Page 1/3

KALLYSTA
30 rue de la République
F-41110 MAREUIL SUR CHER